Induktions-Kochfeld De Dietrich ▲ - DPI 7360 X

Schaftenholzweg 8
2557 Studen BE
Tel. 032 374 26 26
info@fors.ch

FORS
www.fors.ch

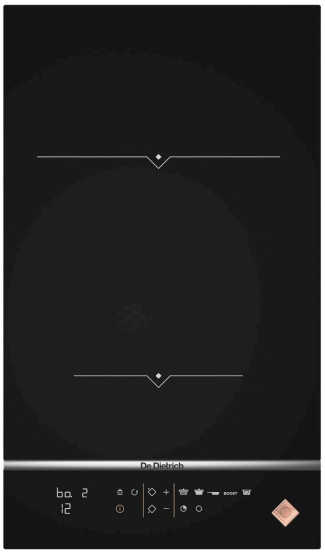

Induction

30 cm

5 FORS GARANTIE

Fr. 999.–
Inkl. MwSt. / ohne vRB Fr. 2.49

Beschreibung

Anwendung	Haushalt
Stand/Einbau	Einbaugerät
Farbe	Edelstahl
Steuerung	elektronische Steuerung; digital
Anzahl Einstellungstufen	20
Display	Digitale Bedienung mit weissen LED's
Sicherheit	Ja; 10 Sicherheits-Features: Überhitzungsschutz, Überlaufschutz, Bedienungssperre, Restwärmeanzeige, Auto-Stopp-System, Kochgeschirr-Erkennung, Grössenerkennung, Spannungserkennung, Fehlanschlusserkennung, Überspannungserkennung
Anzahl Kochzonen	2
Art der Kochzone	Induktion

Beschreibung Kochzone
2 unabhängigen Induktionszonen
Hinten: Ø230 3700W
Vorne: Ø160 2400W

Automatische Programme	Ja

Sonderprogramme
4 accès directs

Beschreibung Funktionen
Elapsed Time: Anzeige der vergangenen Kochzeit; BOIL: Beherrschtes Sieden; Recall: Speicher der letzten Einstellungen nach Stromausfall; Booster: Direkter Zugriff auf Maximalleistung; 2 unabhängige Booster; 2 unabhängige Timer bis 99 Min.; Verriegelungsfunktion für die Reinigung

Einbauart	Flächenbündig; Aufliegend
Rahmentyp	ohne Rahmen, mit Inoxleiste
Timer	Ja

▲ Selektiver Modellvertrieb. Exklusiv nur an Vertragspartner lieferbar.

Technische Daten

Breitennorm		30 cm
Anschluss		230 V, PN
Frequenz		50 Hz
Strom		16 A
Leistung		3'700 W
Anschlusskabel		Ja
Standby-Modus		Ja
Gewicht	kg	Netto: 7, Brutto: 9
Gerät	mm	Höhe: 59 – Breite: 300 – Tiefe: 515
Inkl. Verpackung	mm	Höhe: 175, Breite: 395, Tiefe: 590
Ausschnitt	mm	Höhe: 55, Breite: 270, Tiefe: 490
Ausfräsung	mm	Höhe: 5, Breite: 306, Tiefe: 521
Glas	mm	Höhe: 4, Breite: 300, Tiefe: 515

FORS ASKO falmec De Dietrich Brandt BREMA Ice Makers indelB Mia

Induktions-Kochfeld De Dietrich ▲ - DPI 7360 X

Schaftenholzweg 8
2557 Studen BE
Tel. 032 374 26 26
info@fors.ch

FORS
www.fors.ch
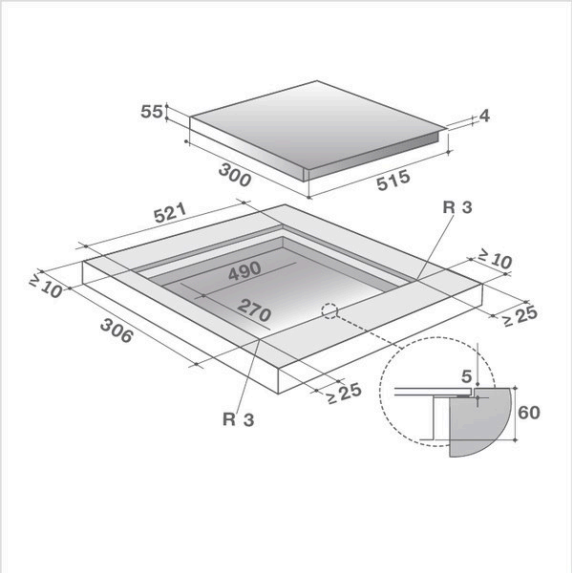
Radius Glas	mm	Vorne: 3, Hinten: 3	**EAN**	3660767962088